ebbe INNI

INSTRUCCIONES DE INSTALACIÓN
E6100-25, E6100-38, E6100-50

TABLA DE CONTENIDO

LISTA DE COMPONENTES DEL INNI	3
TERMINOLOGÍA Y DEFINICIONES DEL INNI	4
ELIJA Y PREPARE EL LUGAR DE INSTALACIÓN	5
CORTE DEL INNI A MEDIDA	6
MONTAJE DEL INNI	7-10
PRUEBA DE FUGAS DEL CONJUNTO	11
INSTALACIÓN DEL INNI	12
CREAR PISO INCLINADO E IMPERMEABILIZAR LA DUCHA	13
INSTALACIÓN DE BANDEJA DE ACCESO PARA AZULEJOS GRANDES	14
INSTALACIÓN DE BANDEJA DE ACCESO PARA AZULEJOS PEQUEÑOS	15
DETALLES DE INSTALACIÓN IN-SHADOW	16
DETALLES DE INSTALACIÓN AT-WALL	17
DETALLES DE INSTALACIÓN IN-SIGHT	18
ACCESORIOS DEL INNI	19
GUÍA DE CUIDADO Y MANTENIMIENTO	20-21
HERRAMIENTAS Y SUMINISTROS NECESARIOS PARA LA INSTALACIÓN	22

Cumple con IAPMO IGC 195-2013a, y normas de ASME A112.18.2/CSA B125.2-2015.

Cumple con 2015, 2012, 2009 y 2006 (IRC) (IPC) (UPC) codigos, y 2015 and 2010 (NPC) codigos.

Patentes: US14626581, US15192379, US1549663

Visita www.ebbe-america.com O visite Ebbe America en YouTube para ver videos de instalación.

801-820-7200 Hours: M-F 9AM -5PM MS .

Orders@ebbe-america.com

IMPORTANTE: Obtenga siempre la aprobación del código oficial local antes de la instalación.

COMPONENTES DEL INNI (KITS E6100-25 E6100-38 y E6100-50)

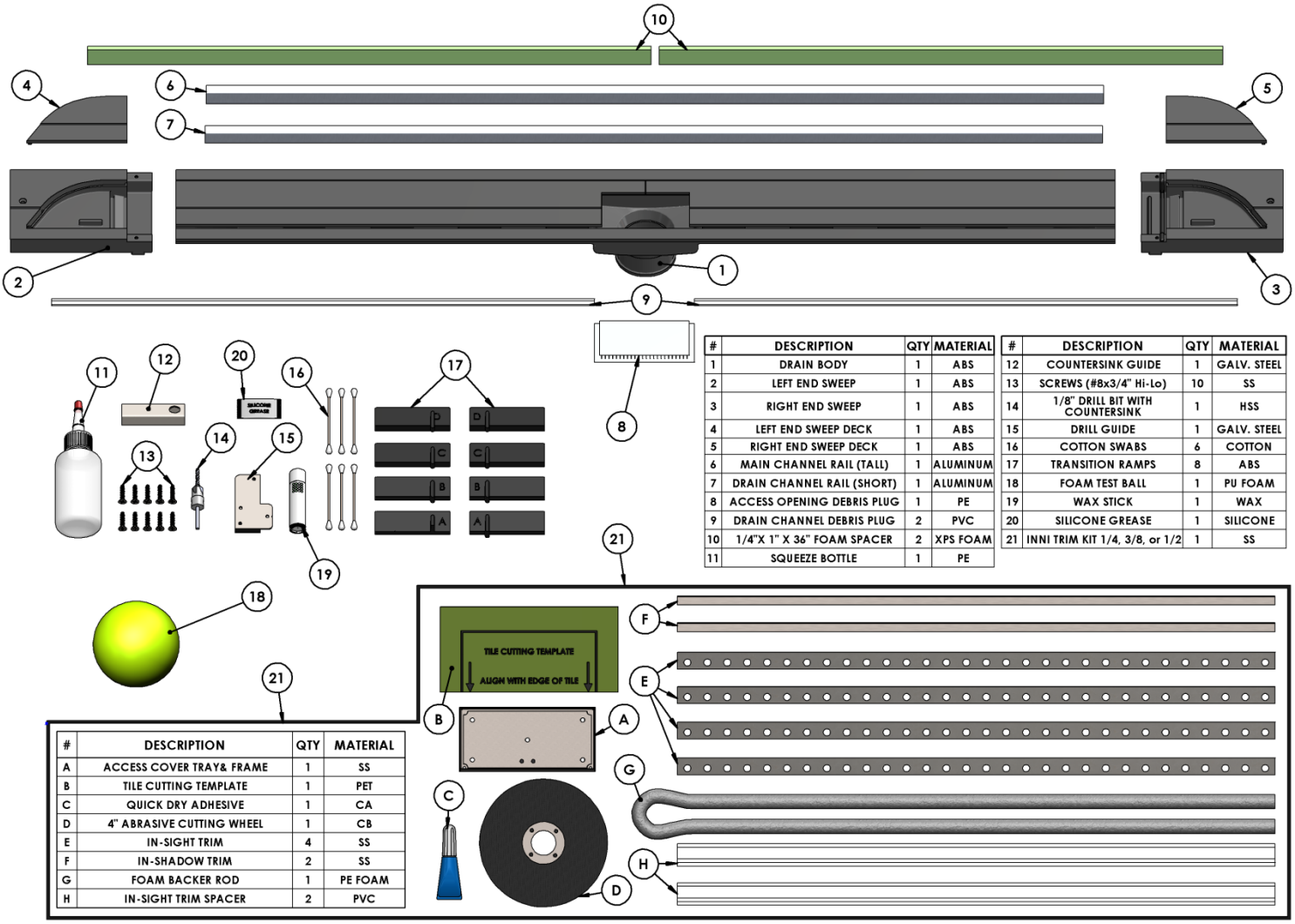

#	DESCRIPTION	QTY	MATERIAL
1	DRAIN BODY	1	ABS
2	LEFT END SWEEP	1	ABS
3	RIGHT END SWEEP	1	ABS
4	LEFT END SWEEP DECK	1	ABS
5	RIGHT END SWEEP DECK	1	ABS
6	MAIN CHANNEL RAIL (TALL)	1	ALUMINUM
7	DRAIN CHANNEL RAIL (SHORT)	1	ALUMINUM
8	ACCESS OPENING DEBRIS PLUG	1	PE
9	DRAIN CHANNEL DEBRIS PLUG	2	PVC
10	1/4"X 1" X 36" FOAM SPACER	2	XPS FOAM
11	SQUEEZE BOTTLE	1	PE

#	DESCRIPTION	QTY	MATERIAL
12	COUNTERSINK GUIDE	1	GALV. STEEL
13	SCREWS (#8x3/4" Hi-Lo)	10	SS
14	1/8" DRILL BIT WITH COUNTERSINK	1	HSS
15	DRILL GUIDE	1	GALV. STEEL
16	COTTON SWABS	6	COTTON
17	TRANSITION RAMPS	8	ABS
18	FOAM TEST BALL	1	PU FOAM
19	WAX STICK	1	WAX
20	SILICONE GREASE	1	SILICONE
21	INNI TRIM KIT 1/4, 3/8, or 1/2	1	SS

#	DESCRIPTION	QTY	MATERIAL
A	ACCESS COVER TRAY& FRAME	1	SS
B	TILE CUTTING TEMPLATE	1	PET
C	QUICK DRY ADHESIVE	1	CA
D	4" ABRASIVE CUTTING WHEEL	1	CB
E	IN-SIGHT TRIM	4	SS
F	IN-SHADOW TRIM	2	SS
G	FOAM BACKER ROD	1	PE FOAM
H	IN-SIGHT TRIM SPACER	2	PVC

LOS JUEGOS DE MOLDURAS INCLUIRÁN UN JUEGO DE MOLDURAS
DE 1/4 "- 3/8" - O 1/2 "

Felicitaciones por su compra del desagüe de línea INNI. Creemos que encontrará que el INNI es el mejor drenaje lineal disponible. El desagüe INNI es el complemento perfecto para completar el baño de sus sueños.

Estas instrucciones están diseñadas para guiarlo a través de:

- Elegir la mejor ubicación de instalación para su INNI
- Cortar y montar a medida el INNI para que se adapte a tu ducha.
- Prueba de agua del INNI ensamblado para garantizar que no haya fugas de agua
- Instalación de la moldura para crear una apariencia limpia y acabada

All Rights Rights Reserved © Ebbe America 2020

INNI DRAIN TERMINOLOGY

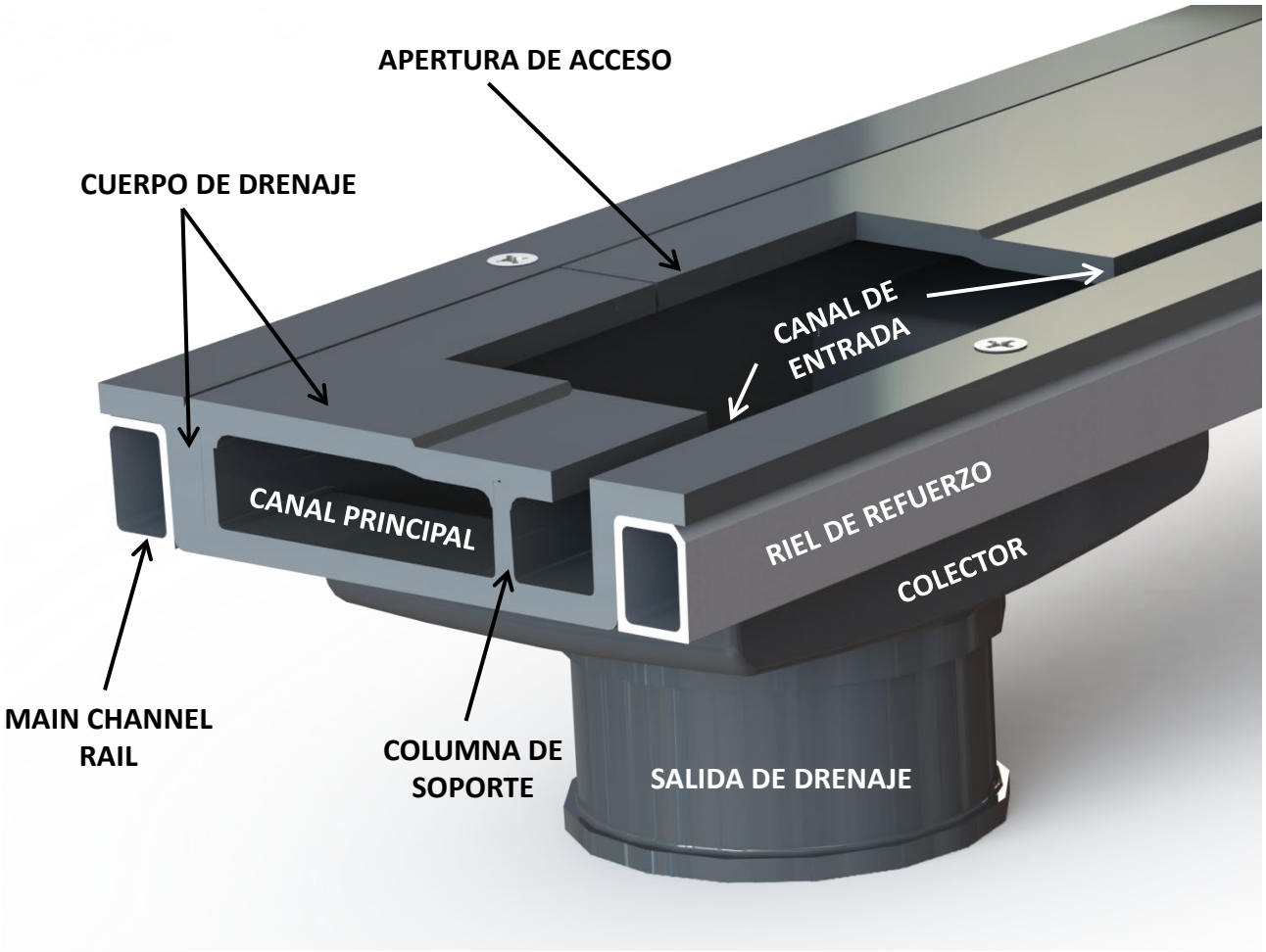

El área resaltada en rojo es el “Colector". Es necesario hacer un orificio rectangular de 4”x6” a través del contrapiso para que el cuerpo del desagüe pueda asentarse plano sobre el contrapiso.

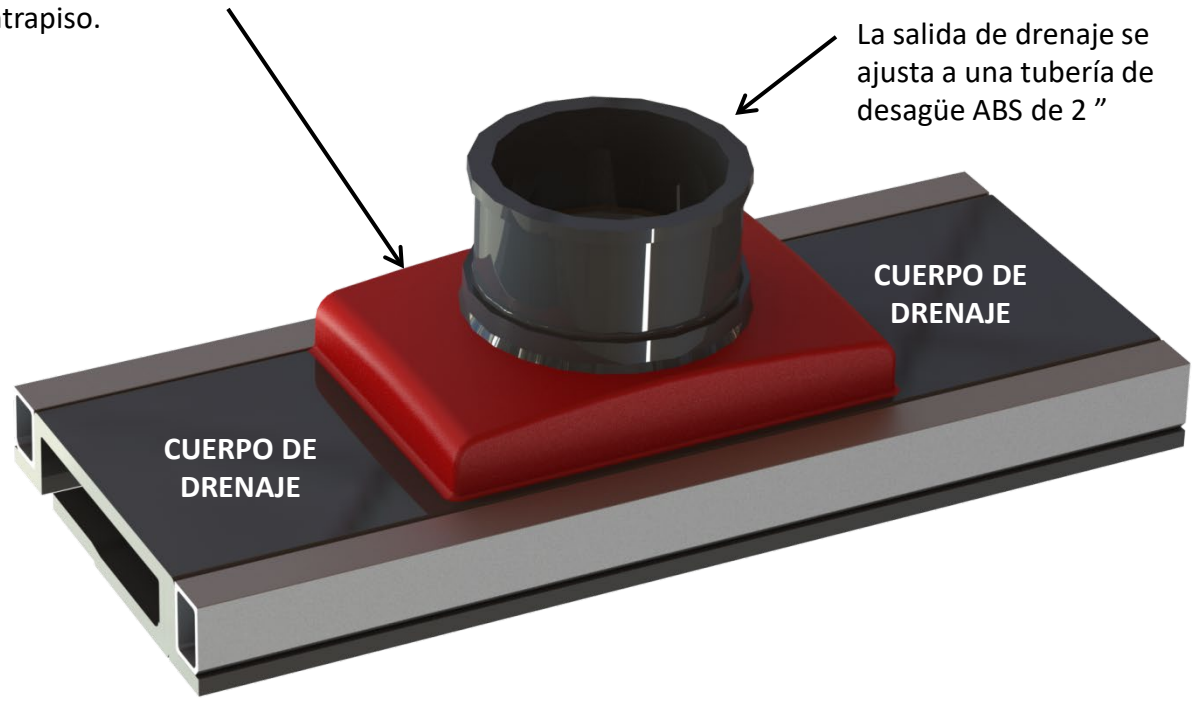

ELEGIR Y PREPARAR EL LUGAR DE INSTALACIÓN

Su primera decisión es determinar dónde se instalará el INNI. Estara en la entrada o centro de la ducha? ¿Estará contra una pared o un bordillo? ¿Se ocultará el canal de drenaje debajo de la loseta de la pared? Tenga en cuenta que sus opciones de instalación pueden estar limitadas por obstrucciones, como vigas del piso, conductos o plomería. Después de decidir dónde desea instalar el INNI, consulte a continuación para preparar la ubicación de instalación. - (Consulte las páginas 16, 17, 18 para obtener detalles sobre la instalación de la moldura)

INSTALACIÓN *IN-SIGHT*

(EN LA ENTRADA o CENTRO DE DUCHA)

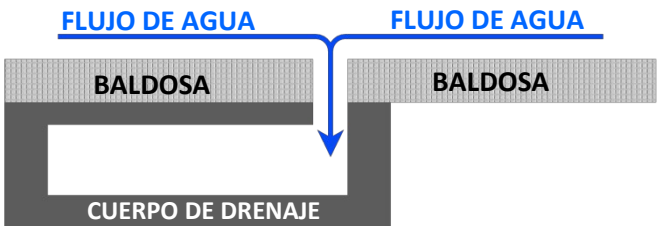

IMPORTANTE: La instalación de la entrada requiere molduras IN-SIGHT y una cabina de ducha. (Consulte la página 18 para obtener más información).

PREPARACIÓN DE PLOMERÍA IN-SIGHT

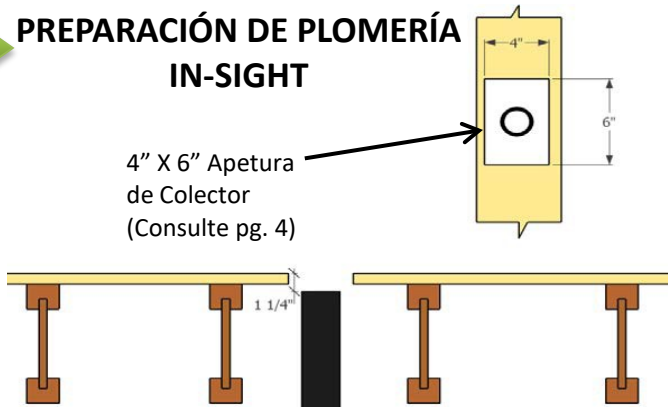

4” X 6” Apetura de Colector (Consulte pg. 4)

INSTALACIÓN AT-WALL

(WALL TILE FLUSH WITH DRAIN CHANNEL)

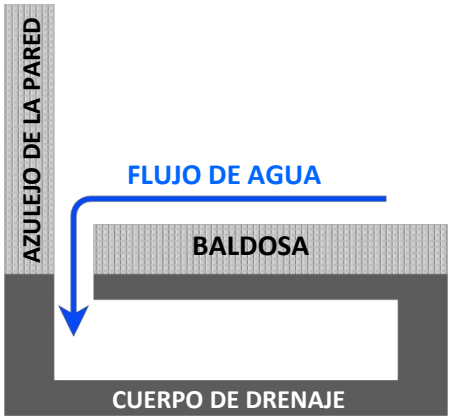

PREPARACIÓN DE PLOMERÍA IN-SIGHT

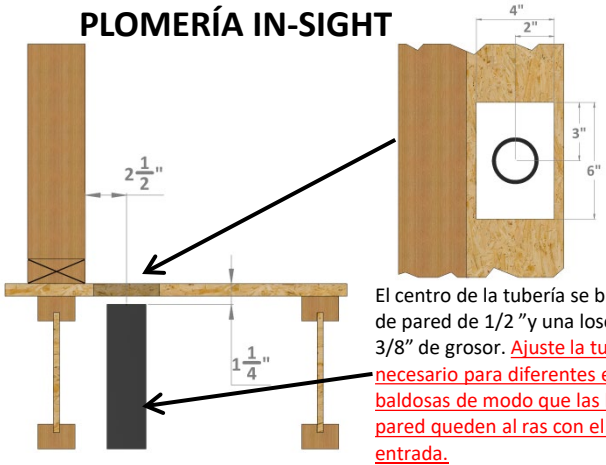

4” X 6” Apetura de Colector (Consulte pg. 4)

El centro de la tubería se basa en un panel de pared de 1/2 ”y una loseta de pared de 3/8” de grosor. Ajuste la tubería según sea necesario para diferentes espesores de baldosas de modo que las baldosas de la pared queden al ras con el canal de entrada.

INSTALACIÓN AT-WALL

(LOS AZULEJOS DE PARED OCULTAN EL CANAL DE ENTRADA)

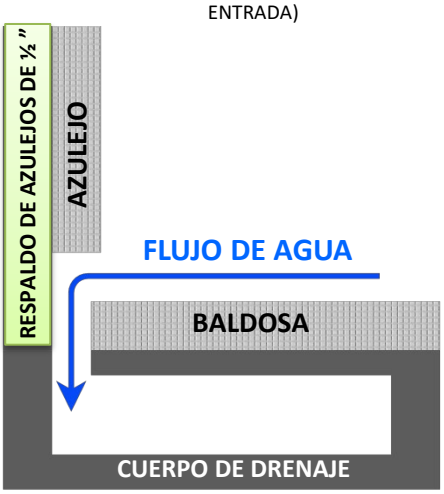

PREPARACIÓN DE PLOMERÍA IN-SHADOW

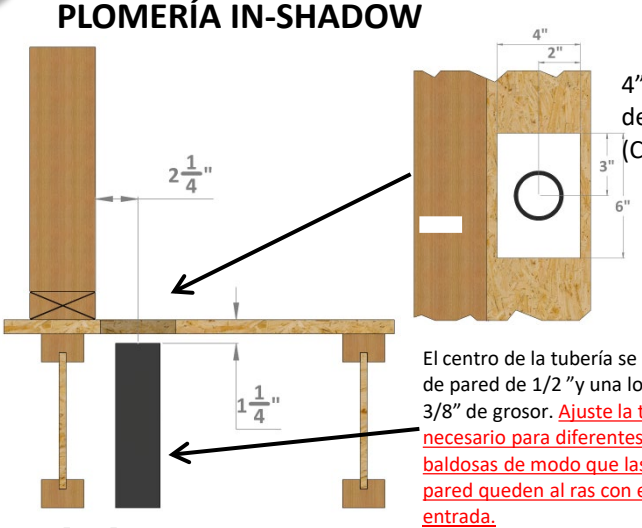

4” X 6” Apetura de Colector (Consulte pg. 4)

El centro de la tubería se basa en un panel de pared de 1/2 ”y una loseta de pared de 3/8” de grosor. Ajuste la tubería según sea necesario para diferentes espesores de baldosas de modo que las baldosas de la pared queden al ras con el canal de entrada.

All Rights Rights Reserved © Ebbe America 2020

ebbe INNI

CORTE EL DRENAJE A LA LONGITUD

Con las tapas de los extremos, el INNI mide 73-3 / 8 ”de largo. Si su ducha no es de este tamaño exacto, corte el cuerpo del desagüe para que se ajuste a su ducha. Si se necesita una longitud mayor, el kit de acoplador de drenaje se puede usar para unir dos INNI. (Consulte la página 19 para obtener información sobre el kit de acoplador de drenaje).

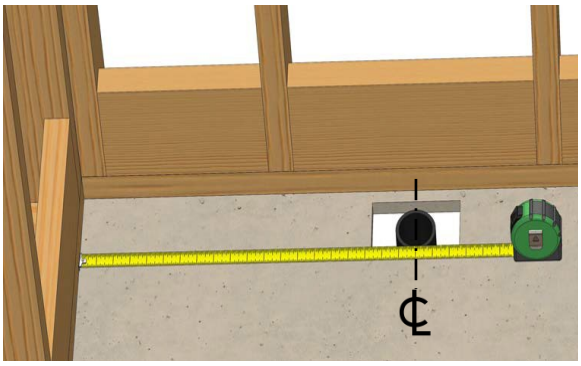

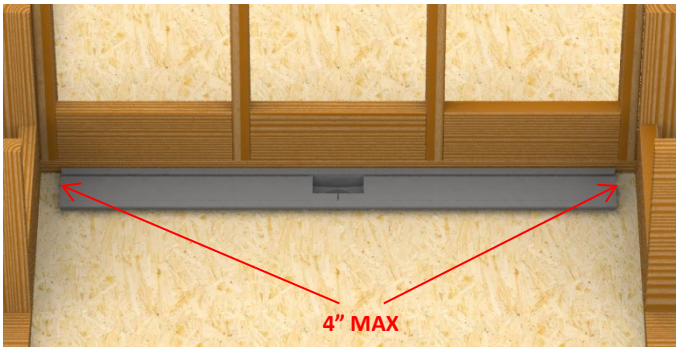

a Cortar el cuerpo de drenaje:

Midiendo desde el centro de la tubería de desagüe, corte el cuerpo del desagüe a 4 ”de cada pared para que encaje en el espacio y se conecte a la tubería de desagüe. No se preocupe si el cuerpo de desagüe no llega a las paredes; las tapas de los extremos compensarán la distancia restante.

b Marque el corte final del cuerpo de drenaje:

- Coloque el cuerpo de drenaje en la ubicación deseada
- Coloque las tapas de los extremos izquierda y derecha contra las paredes izquierda y derecha, respectivamente.
- Utilice un cuadrado y una navaja para marcar el cuerpo de drenaje en la tapa del extremo como se muestra.

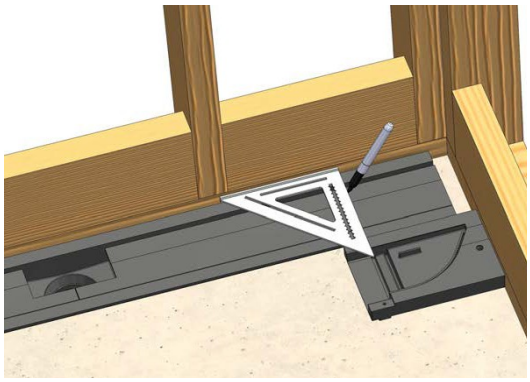

El cuerpo de drenaje ya está listo para el corte final.

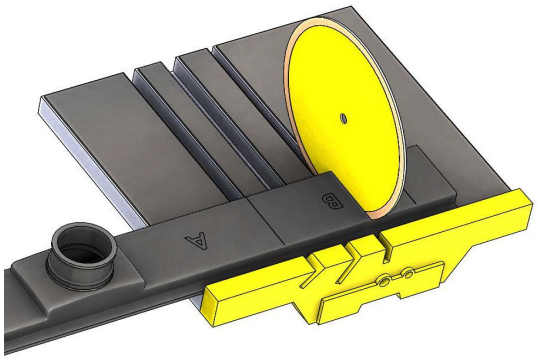

c Haz el corte final:

Los cortes se pueden hacer con una variedad de herramientas, sin embargo, asegúrese de que los cortes sean **LIMPIOS y CUADRADOS.**

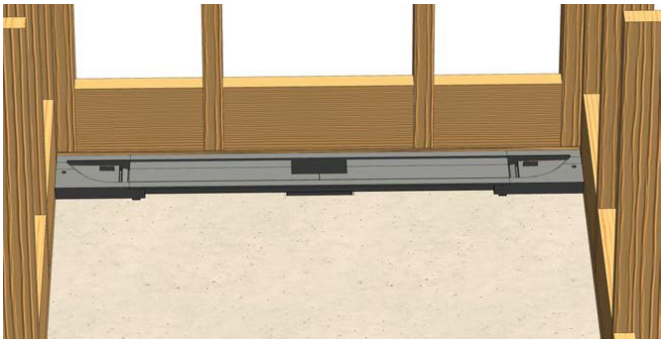

d Prueba el ajuste:

Después de cortar, desbarbe las piezas, ajuste en seco el cuerpo del desagüe y las tapas de los extremos y verifique que el conjunto se ajuste al espacio. Ajuste según sea necesario.

MONTAJE DEL INNI

Instale las rampas de transición para crear una superficie de flujo interno suave, conecte permanentemente las tapas de los extremos al cuerpo del desagüe, instale las plataformas de las tapas de los extremos y agregue rieles de aluminio para mayor resistencia.

1. Instalar rampas de transición

a Identifique las rampas de transición correctas:

En la parte inferior del cuerpo del desagüe verá las zonas marcadas A, B, C, D (1). Las rampas de transición (2) también están marcadas como A, B, C, D. Elija la rampa que coincida con la zona donde se cortó el drenaje. Coloque en seco las rampas en cada barrido final. Las rampas deben proporcionar una transición suave entre el canal principal y la tapa final.

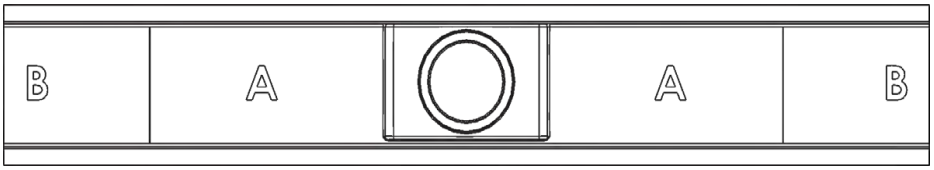

(1)

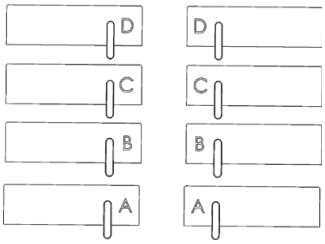

(2)

b Quite la columna de soporte (solo si es necesario):

Si el corte del extremo se cruza con una columna de soporte en el cuerpo del drenaje, entonces deberá quitar la parte en voladizo de la columna de soporte en la rampa para que no interfieran entre sí cuando se coloquen las tapas de los extremos.

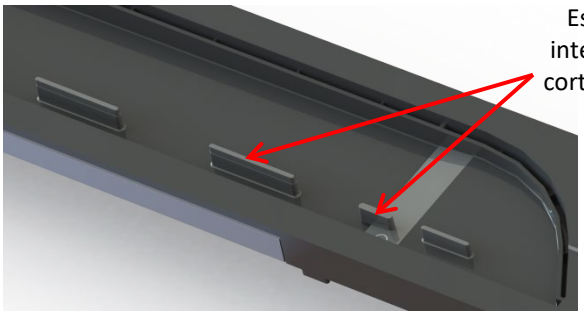

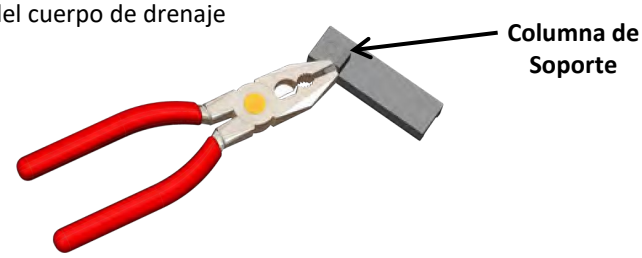

c Pegue las rampas de transición en las tapas de los extremos

Pegue las rampas a las tapas de los extremos con la botella exprimible y cemento ABS. Limpia el exceso de pegamento.

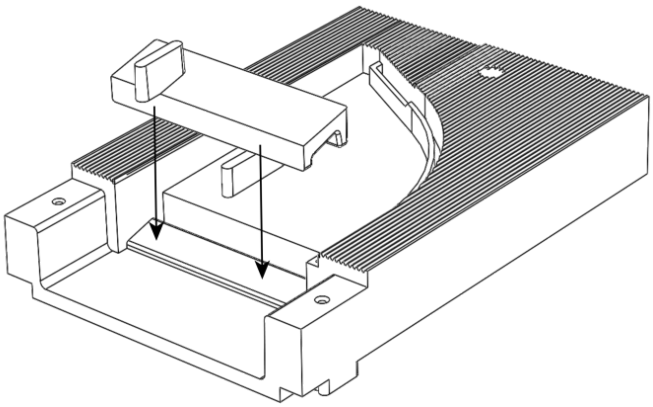

All Rights Rights Reserved © Ebbe America 2020

2. Coloque las tapas de los extremos izquierdo y derecho

a **Taladre agujeros primero, luego avellane para tornillos:**

1.Utilice la guía de broca y la broca para crear agujeros en las cuatro esquinas del cuerpo del desagüe. Los orificios perforados deben alinearse con precisión con los orificios piloto de la tapa del extremo.

2. Utilice la guía de avellanado para empotrar los orificios para los tornillos. La guía de avellanado asegura que los tornillos queden alineados con el cuerpo del desagüe.

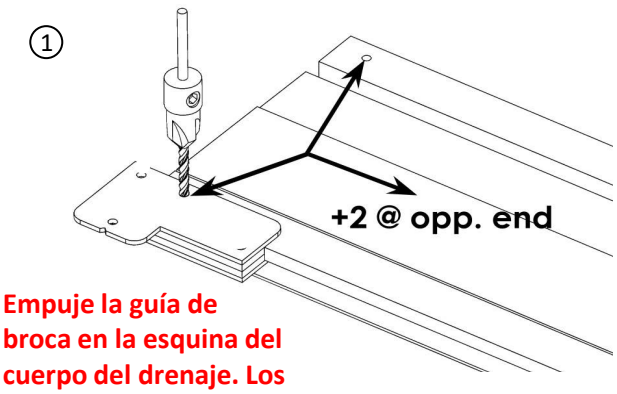

Empuje la guía de broca en la esquina del cuerpo del drenaje. Los agujeros deben estar ubicados con precisión.

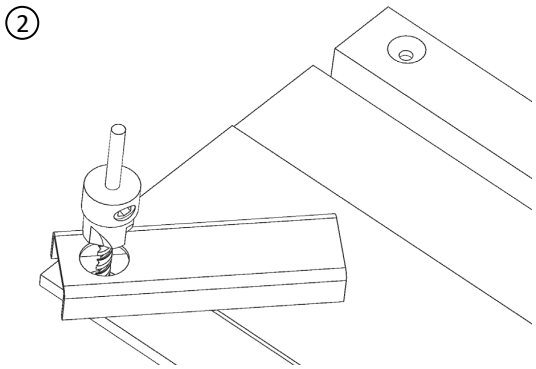

b **Coloque las tapas de los extremos en el cuerpo del desagüe:**

1. Vierta cemento ABS en la botella exprimible y aplique dos líneas de cemento ABS a la tapa del extremo como se muestra. Use suficiente cemento para permitir una pequeña cantidad de "exceso".
2. 2. Use hisopos de algodón para eliminar el exceso de cemento en la costura interior del drenaje.

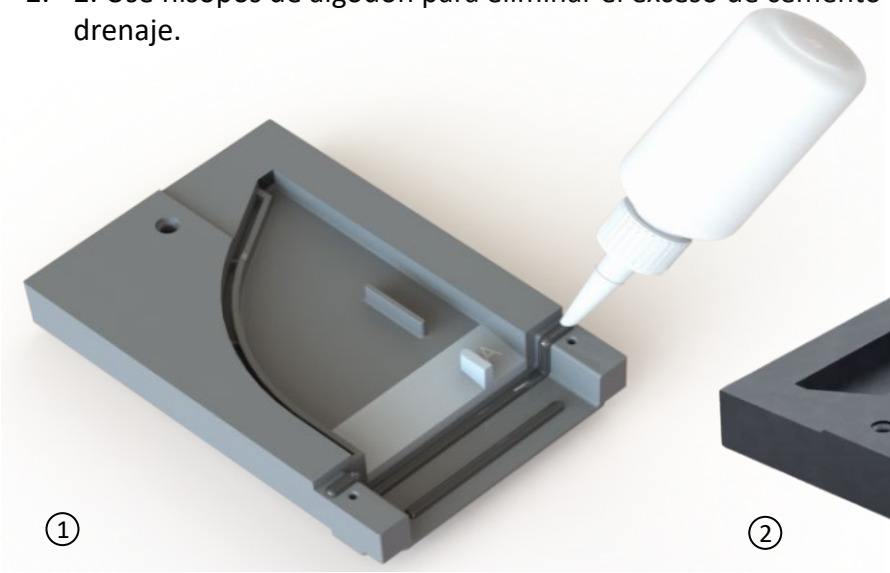

! IMPORTANTE: Aplique dos líneas de cemento ABS como se muestra para proporcionar una salida de aire durante el montaje. Si el aire queda atrapado por una aplicación incorrecta, puede crear una ruta de fuga de agua.

Coloque el INNI en un bloque aquí para evitar la desalineación

c **Coloque la tapa del extremo en el cuerpo del desagüe:**
Después de aplicar cemento ABS, tiene 30 segundos para unir la tapa del extremo con el cuerpo de drenaje usando los tornillos provistos. Retire cualquier exceso de cemento ABS de las superficies de flujo del canal principal.

! **PRECAUCIÓN: Si intenta ajustar la alineación de la tapa del extremo y el cuerpo de drenaje después de que el cemento ABS se haya curado, se producirá una falla en la junta.**

---

d **Rellene los huecos con cemento ABS**
Selle la parte posterior del cuerpo del desagüe y la conexión de la tapa del extremo con cemento ABS. Rellene los huecos visibles con cemento ABS y deje curar.

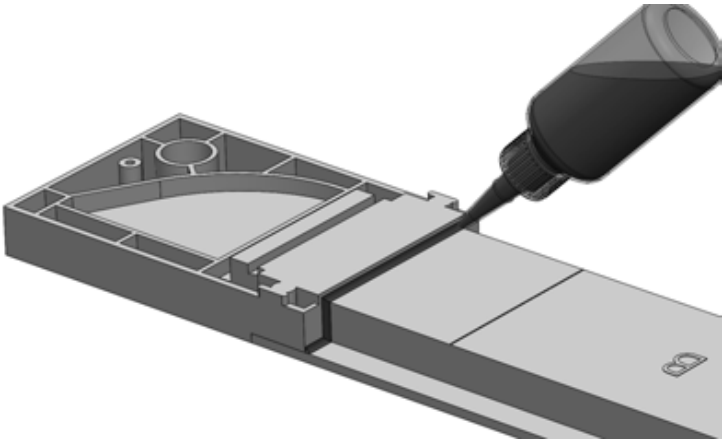

3. Instale las cubiertas de las tapas de los extremos

a **Prepare la cubierta de la plataforma final:**
Aplique cemento ABS en la parte superior de las columnas de soporte y nervadura curvadas como se muestra.

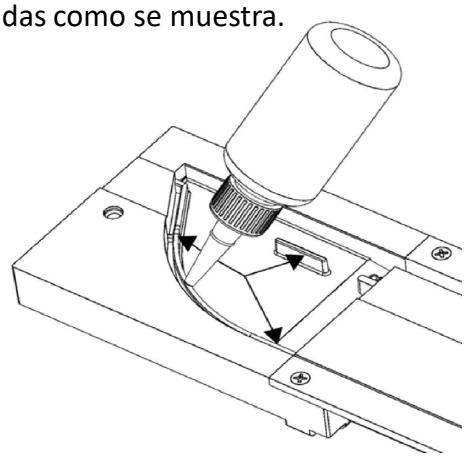

b **Instale la plataforma de la tapa del extremo:** Empuje la plataforma a su posición. Cuando esté completamente asentado, la plataforma debe quedar alineada con las superficies circundantes.

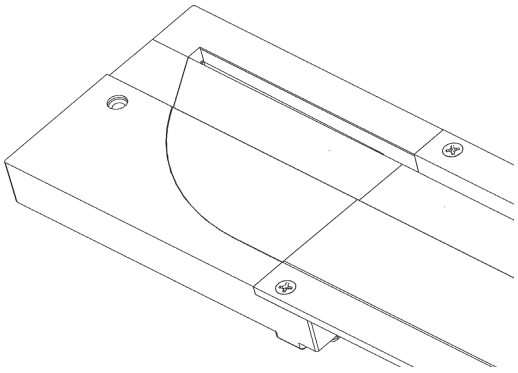

3. Instale los Rieles de Refuerzo

IMPORTANTE: Los rieles NO tienen la misma altura. Puede verificar que los rieles estén en las ubicaciones correctas si están al ras con la parte inferior del cuerpo del desagüe.

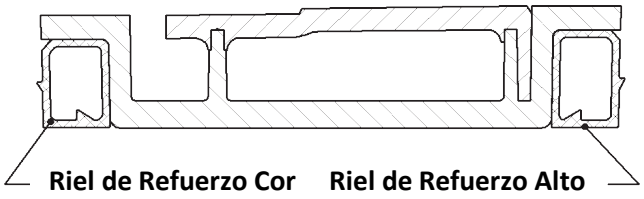

a **Mida y corte los Rieles**: Mida la distancia entre las tapas de los extremos y corte los rieles a la longitud deseada. Los rieles deben tener la misma longitud.

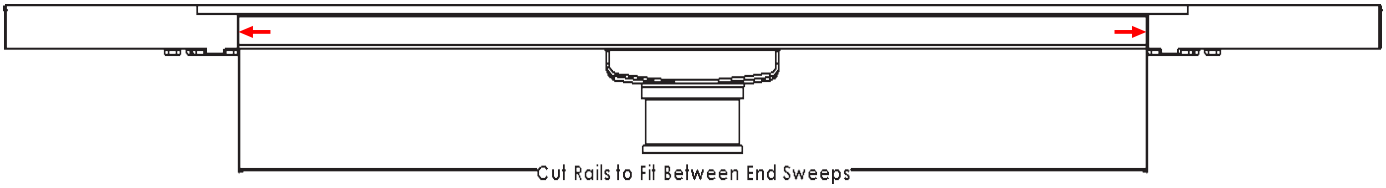

b **Instale los rieles:** limpie las superficies donde se montarán los rieles. Retire el revestimiento de liberación rosa de un riel e instale con fuerza el riel en su posición. Use un trozo de madera para frotar a lo largo del riel para asegurarse de que esté completamente asentado. Repita el proceso para el riel opuesto.

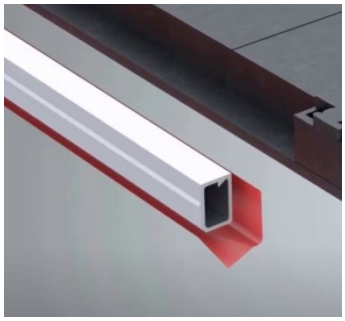
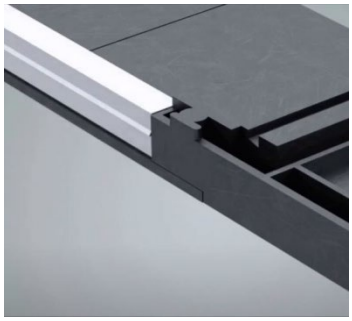

c **Fije los rieles con tornillos**: use la guía de taladro y avellanado para hacer seis orificios a través del cuerpo del desagüe y los rieles. Los tornillos deben colocarse aproximadamente en cada extremo y centro de ambos rieles. No apriete demasiado los tornillos.

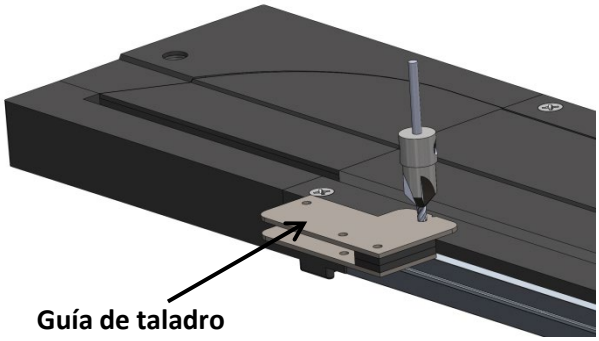

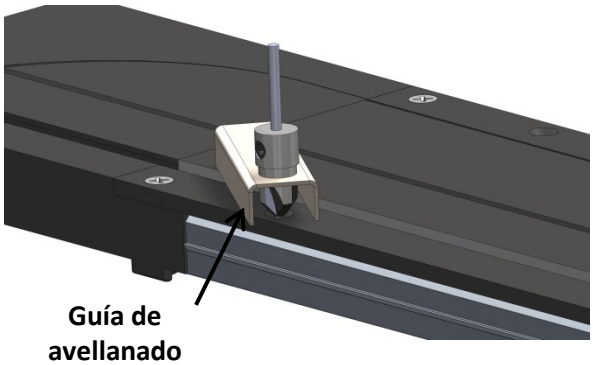

¡Felicidades! El montaje está completo.

All Rights Rights Reserved © Ebbe America 2020

PRUEBA DE FUGAS

Después del montaje, debe realizar una prueba de agua en el desagüe para detectar fugas. Pruebe si hay fugas antes de la instalación y después de la impermeabilización para asegurarse de que se resuelva cualquier problema antes de la instalación de las baldosas.

a **Inserte la bola de prueba:** cubra la bola de prueba con grasa de silicona. Coloque la bola de prueba en la salida de drenaje para crear un sello hermético temporal.

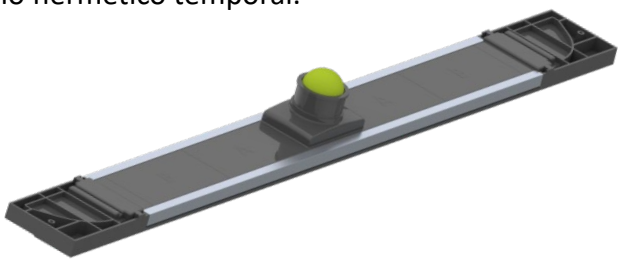

b **Levante y nivele el drenaje:** Apoye el INNI en bloques y asegúrese de que esté nivelado.

c **Llene con agua y busque fugas:** Llene el desagüe hasta el tope con agua y verifique que no haya fugas. La mejor práctica es dejar el INNI lleno durante un mínimo de una hora. Si se encuentran fugas, repare las áreas con cemento ABS. Retire la bola de prueba antes de la instalación.

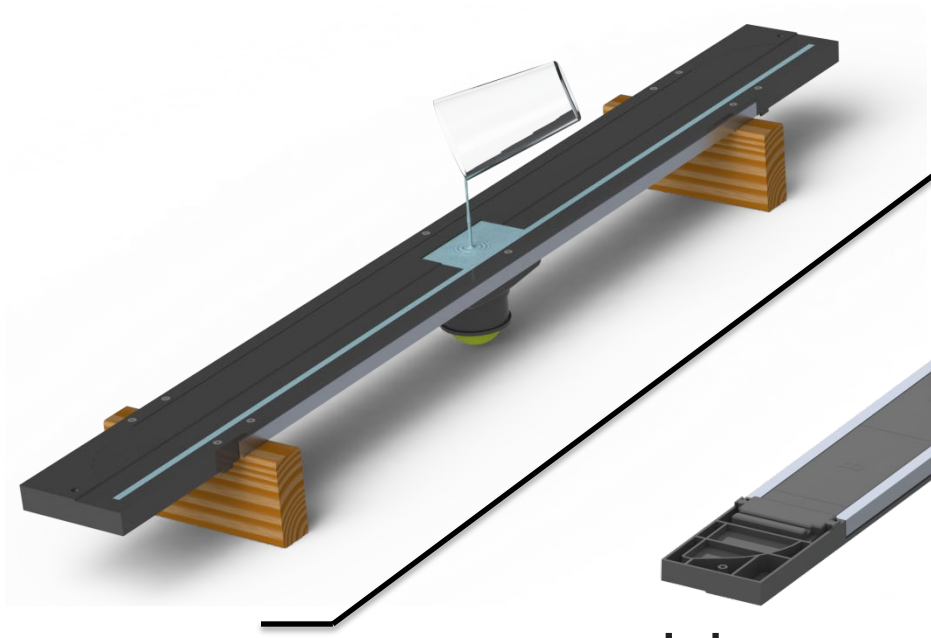

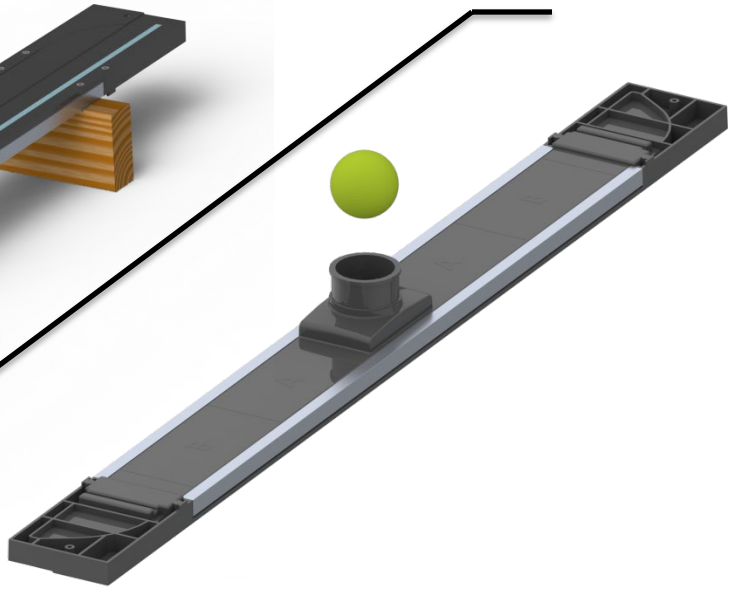

INSTALACIÓN DEL INNI

Conecte el desagüe al tubo de desagüe y fíjelo al suelo con Thinset.

NOTA: Al unir el INNI a una tubería de desagüe de PVC, asegúrese de utilizar el cemento adhesivo aprobado.

1. INSTALACIÓN DE LA INNI EN UN PISO DE MADERA

a **1.** Con una llana mínima de 3/8 "x 3/8", aplique una capa de sellador Thinset o de uretano donde se instalará el INNI. **2.** Rellene los huecos en la parte inferior de las tapas de los extremos con Thinset. **3.** Aplique cemento ABS a la salida de drenaje y la tubería de desagüe y únalas.

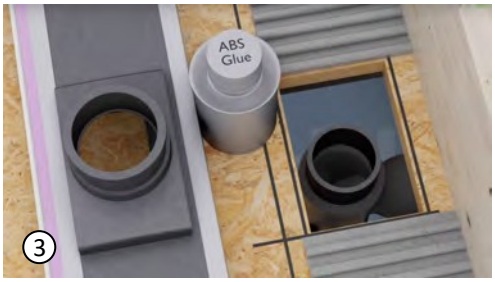

IMPORTANTE: Use un nivel para verificar que el INNI esté absolutamente nivelado. Ajuste el INNI según sea necesario para garantizar una instalación nivelada. Si el INNI no está nivelado, no se drenará correctamente.

2. Instalación del INNI en un piso de concreto

a El INNI se puede utilizar en aplicaciones concretas en los siguientes escenarios

- Colocado dentro del piso de concreto
- Instalado en losa empotrada con mortero.
- Sobre la losa para duchas con bordillos

b Si lo instala sobre concreto, use una llana de mínimo 3/8 "x 3/8" para aplicar disolvente debajo del desagüe. Aplique cemento ABS a la salida de desagüe y la tubería de desagüe y júntelos.

Antes y durante la colada del INNI dentro del hormigón, es fundamental mantenerlo recto y nivelado.

3. INNI para Hot Mop

El INNI se puede utilizar en una aplicación de Hot Mop y lecho de mortero con la adición del kit Hot Mop Receptor. Instale el receptor, luego simplemente deslice el INNI y el collar de drenaje en el receptor. El lecho de mortero rodeará y apoyará al INNI. (Ver pág.19)

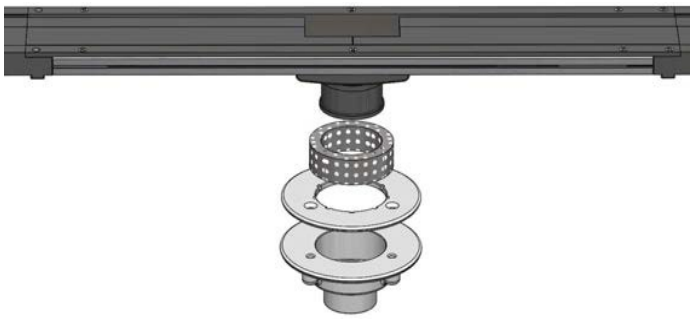

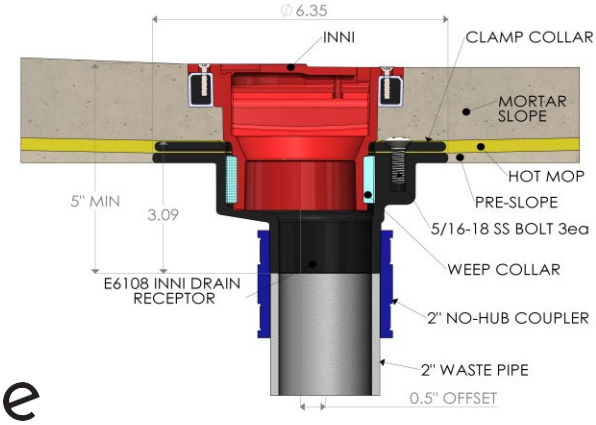

All Rights Rights Reserved © Ebbe America 2020

CREA LA INCLINACIÓN. LUEGO IMPERMEABLE LA DUCHA

Después de instalar el INNI, incline el mortero hacia el desagüe, instale el respaldo de las baldosas e impermeabilice el ensamblaje de la ducha.

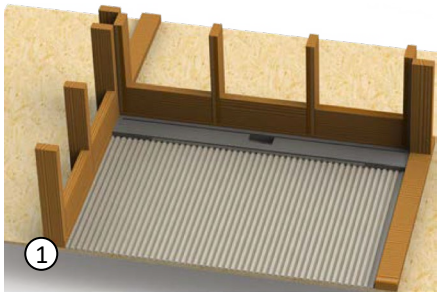

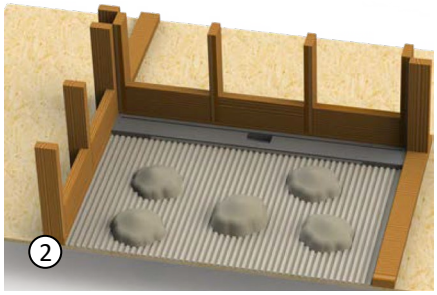

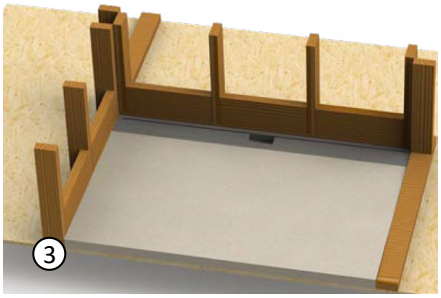

a 1.Aplique Thinset al contrapiso. 2. Coloque el mortero sobre una capa de mortero nueva. 3. Espolvorear el mortero hasta la pendiente deseada y dejar curar. <Si usa una pendiente de ducha prefabricada, siga todas las instrucciones del fabricante>

b 1.Instale las tapas para desechos 2. Calafatee todas las juntas y prepárelas para la membrana impermeabilizante aplicada a la superficie. 3. Aplique impermeabilización en paredes / marcos a un mínimo de 5 ". Siga todas las recomendaciones del fabricante de impermeabilizantes.

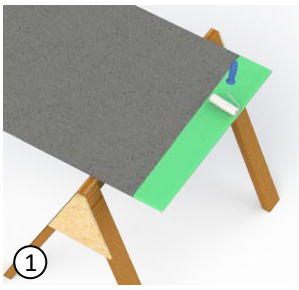

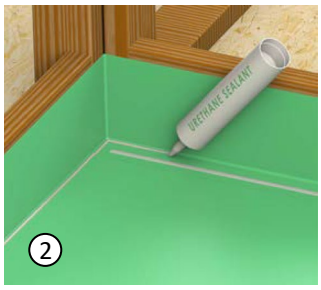

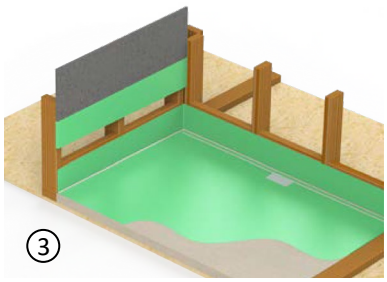

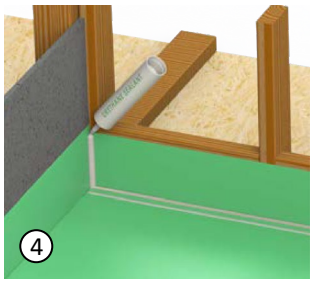

c 1. Cubra todas las caras de la base para baldosas de pared como mínimo 5 "con impermeabilizante líquido para evitar la absorción. 2. Aplique una gota generosa de sellador en la transición del piso / pared. 3. Incruste la base de baldosas revestidas en el sellador y asegúrelo a la pared. 4. Aplique sellador en la esquina de la base para azulejos previamente instalada antes de instalar la siguiente pieza.

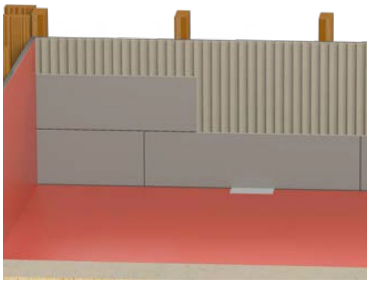

Si el INNI está instalado In-Shadow, deberá instalar el borde In-Shadow antes de instalar la loseta de la pared.

d Después de instalar la base de revestimiento, impermeabilice toda la ducha con líquido aplicado o una lámina impermeabilizante según las recomendaciones del fabricante. Pruebe el agua en el piso de la ducha durante varias horas. Instale la moldura deseada y comience la instalación de los azulejos.

INSTALACIÓN DE CUBIERTA DE ACCESO PARA AZULEJOS GRANDES

Si su azulejo mide más de 6 "x 6", siga los pasos a continuación para la instalación de la cubierta de acceso. Si su azulejo mide menos de 6 ”x 6” pulgadas, vaya a la página 15.

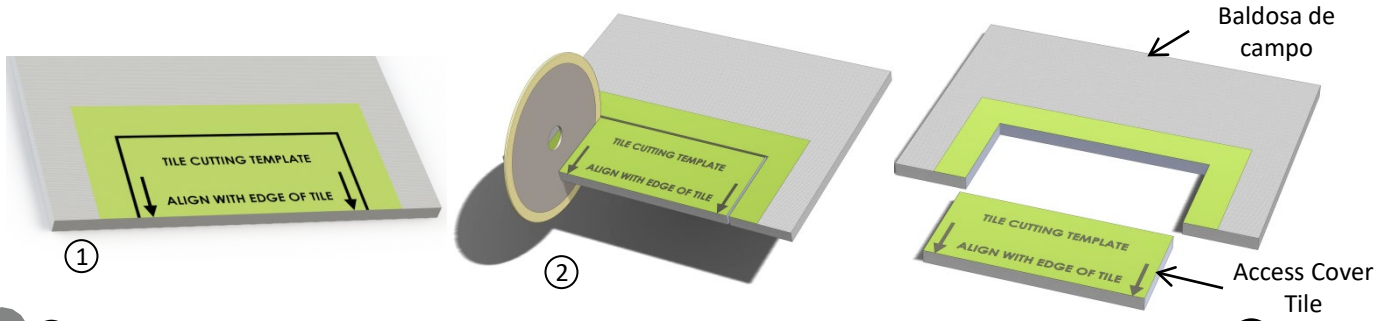

a (1) Adhiera la plantilla de corte al borde de la loseta que se alinea con la abertura de acceso. (2) Corta con precisión a lo largo de la línea negra. (3) Corte con precisión a la plantilla y retire la pieza interior. El adhesivo de secado rápido no cubrirá grandes espacios. El marco de la cubierta de acceso debe ajustarse firmemente a la loseta de campo.

b (1) Bisele los bordes inferiores de la baldosa de campo de 1 a 5 grados. (2) Instale la bandeja y el marco de la cubierta de acceso en el corte. (3) Dar la vuelta sobre una superficie plana. asegúrese de que el borde del marco de la cubierta de acceso y la loseta de campo estén nivelados. Aplique adhesivo de secado rápido entre la loseta de campo y el marco de la cubierta de acceso.

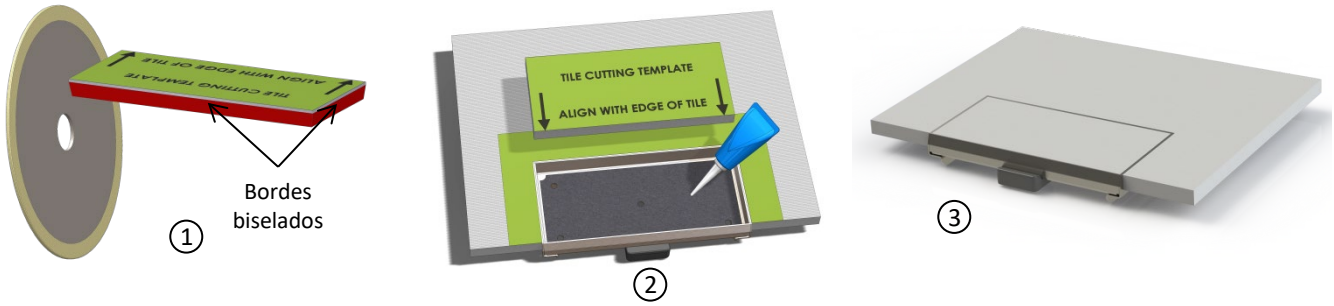

c (1) Bisele los bordes inferiores de la loseta de la cubierta de acceso hasta que encaje. (2) Use mortero Thinset o adhesivo de secado rápido para unir la loseta a la bandeja. (3) Retire la plantilla de corte lo antes posible. Ahora se puede instalar el conjunto.

AVISO: Utilice la barra de cera para encerar la bandeja de la cubierta de acceso. El encerado evita la unión accidental de mortero o adhesivo. También previene la acumulación de minerales y ayuda a eliminarlos en el futuro.

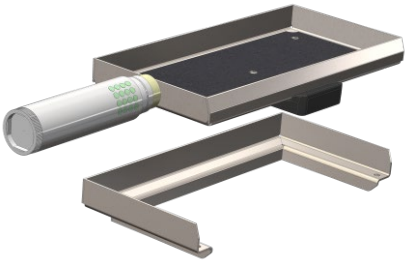

INSTALACIÓN DE CUBIERTA DE ACCESO PARA AZULEJOS PEQUEÑOS

Si sus azulejos miden menos de 6 ”, siga los pasos a continuación para instalar la bandeja de acceso. Si su azulejo mide 6 ”o más, consulte la página 14

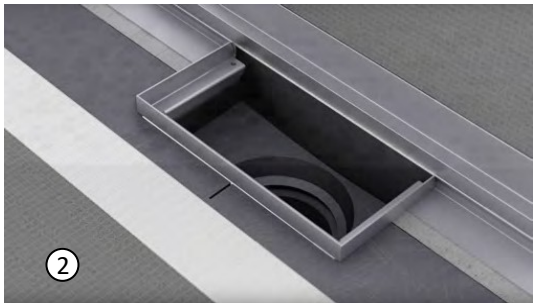

a
1. Aplique sellador al marco de la cubierta de acceso y colóquelo en la abertura de acceso.
2. Alinee el marco con el borde del canal de drenaje o la moldura In-Sight.

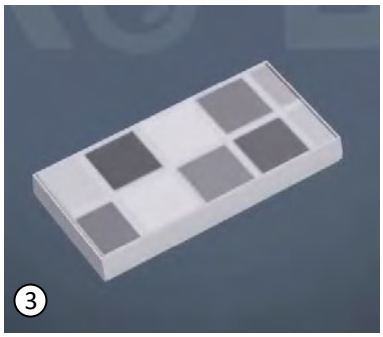

b
1. Corte e instale la loseta del piso alrededor del marco de la cubierta de acceso.
2. Aplique sellador, Thinset o adhesivo de secado rápido a la bandeja de la cubierta de acceso.
3. Corte e instale la loseta de la cubierta de acceso al ras con el perímetro de la bandeja.

c Vuelva a instalar la bandeja de la cubierta de acceso inclinando la cubierta hacia abajo hacia el canal de drenaje hasta que los topes de bola atrapen el marco de la cubierta de acceso. Empuje la tapa hacia abajo hasta que quede al ras.

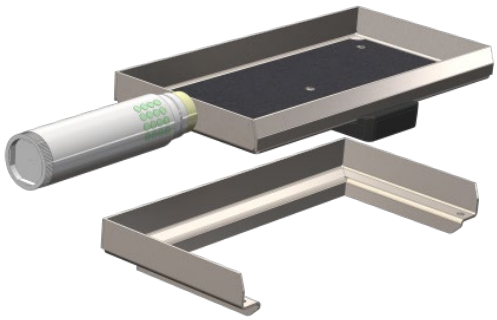

AVISO: Utilice la barra de cera para encerar la bandeja de la cubierta de acceso. El encerado evita la unión accidental de mortero o adhesivo. También previene la acumulación de minerales y ayuda a eliminarlos en el futuro.

IN-SHADOW INSTALLATION DETAILS

In-Shadow oculta el canal de entrada a la sombra de la loseta de la pared. Cuando el agua llega a la pared, desaparece ante tus ojos.
Con los kits E6100-25, E6100-38, E6100-50 se incluyen dos molduras en sombra.

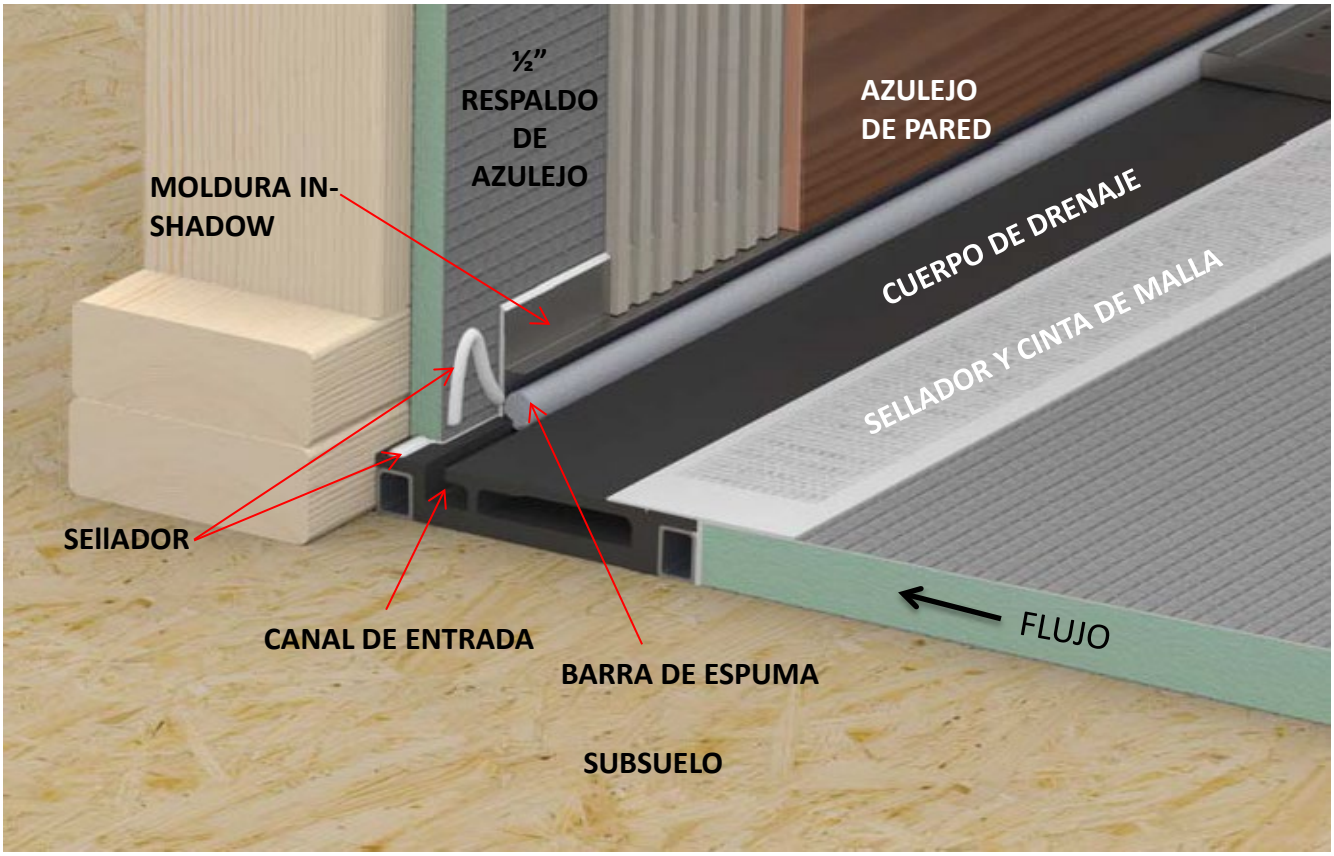

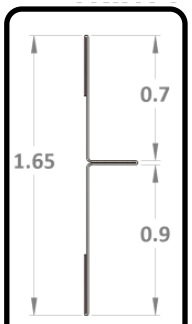

In-Shadow Trim

- La moldura In-Shadow es asimétrica y se puede voltear 180 grados para adaptarse a la altura de la loseta sobre el canal de drenaje. La parte inferior de la loseta de la pared por encima del canal de desagüe debe estar a un mínimo de 0.3 ”por encima de la loseta del piso instalada. Los azulejos más gruesos requieren un espacio más grande para que se pueda quitar la cubierta de acceso.
- Utilice la rueda de corte abrasiva para cortar la moldura a la longitud necesaria. **
- Pase una gota gruesa de sellador de uretano a lo largo de la cara de la base para azulejos que recibirá el borde In-Shadow. Presione firmemente la pieza de moldura en el cordón de sellador y ajuste a la posición final antes de que el sellador cure. La moldura debe correr a lo largo de todo el desagüe.
- Inserte la barra de espuma en el canal de entrada. Esto es temporal y mantendrá la suciedad fuera del canal de entrada durante el alicatado. También mantiene la moldura In-Sight en su lugar durante la instalación de las baldosas.
- Aplique Thinset sobre la cara del In-Shadow Trim y sobre el Tile Backer para colocar el azulejo. El borde inferior de la loseta debe descansar sobre el borde horizontal de la moldura. No use sellador en este borde inferior de la loseta. Esto permitirá que el agua gotee debajo de las baldosas y por el desagüe si es necesario.

**** NOTA: Al cortar la moldura a la longitud deseada, es una buena práctica colocar todos los bordes cortados en los extremos exteriores del INNI. Esto permitirá que los bordes de fábrica se junten al usar múltiples piezas de moldura.**

All Rights Rights Reserved © Ebbe America 2020

AT-WALL INSTALLATION DETAILS

At-Wall installation leaves the Drain Channel visible from above. The wall tile extends down to meet the top of the drain and aligns with the back face of the Drain Channel.
Four pieces of In-Sight Trim are included with E6100-25, E6100-38, E6100-50 kits.

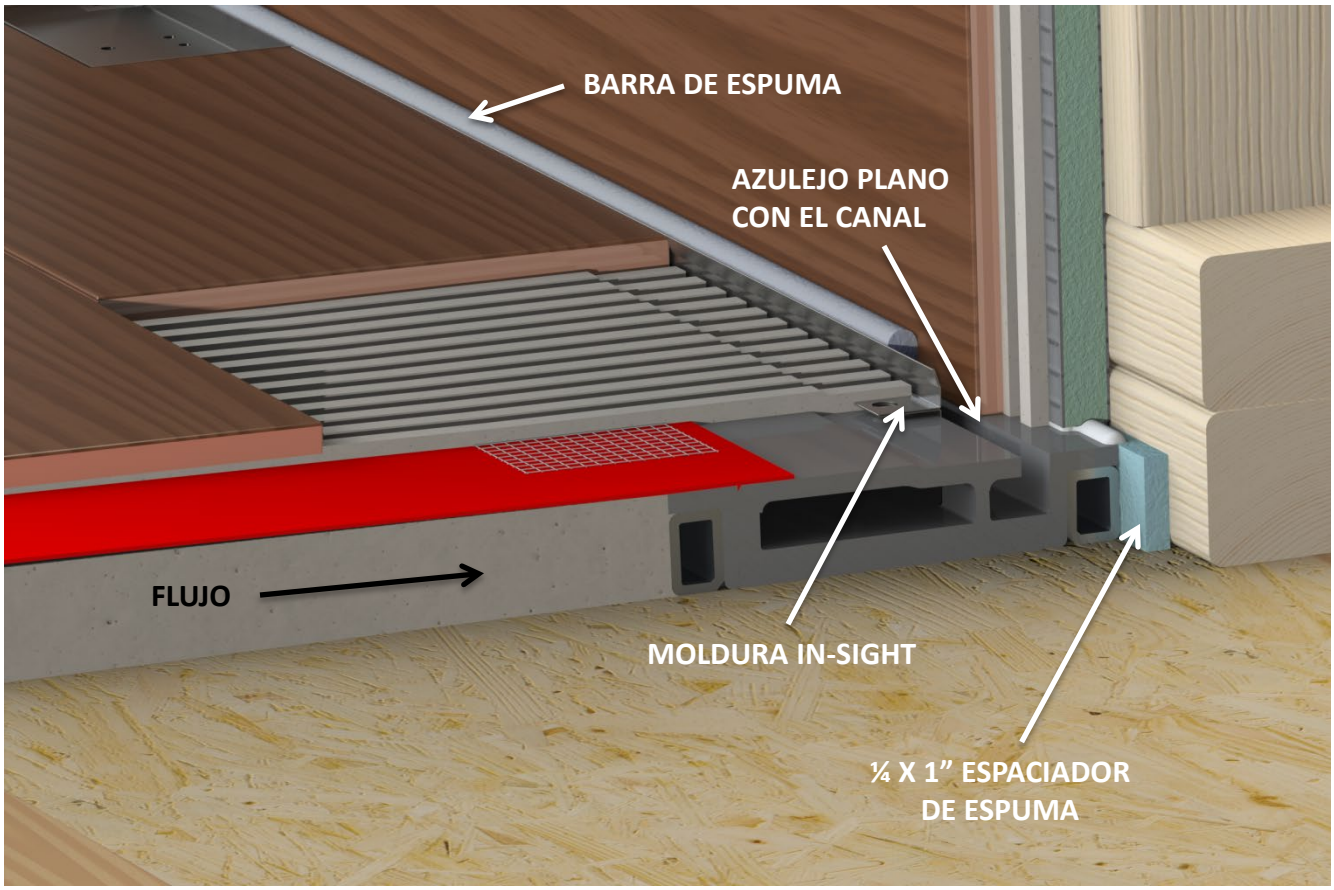

- El uso de molduras In-Sight para una instalación en la pared es opcional. Si se utilizan molduras, ensanchan el canal y se alinean más correctamente con el frente en ángulo de la cubierta de acceso.
- Instale la loseta de la pared de manera que descanse sobre la brida posterior del INNI y se alinee con la cara posterior del canal de entrada.
- Utilice la rueda de corte abrasiva para cortar la moldura. **
- Si usa sellador de uretano para adherir la moldura, use cordones intermitentes para que el agua de drenaje pueda escapar por debajo de la moldura hacia el desagüe. Los recortes también se pueden adherir al drenaje con adhesivo en una capa continua, ya que el agua podrá drenar lentamente a través del adhesivo.
- Inserte la varilla de respaldo en el canal de entrada entre la moldura In-Sight y la loseta de la pared. En determinadas circunstancias, es mejor utilizar piezas de la varilla de respaldo para que quepan entre la loseta de la pared y la moldura para que permanezca firmemente en su lugar.
- Instale loseta del piso. Retire la varilla de respaldo después de que la lechada se haya curado

**** TENGA EN CUENTA: Es una buena práctica colocar todos los bordes cortados en los extremos exteriores del drenaje de la línea. Esto permitirá que los bordes de fábrica se junten al usar múltiples piezas de moldura**

DETALLES DE INSTALACIÓN DE IN-SIGHT

In-Sight Trim proporciona un borde con acabado de acero inoxidable a lo largo del canal de entrada. Cuatro piezas de molduras In-Sight vienen con los kits E6100-25, E6100-38, E6100-50.

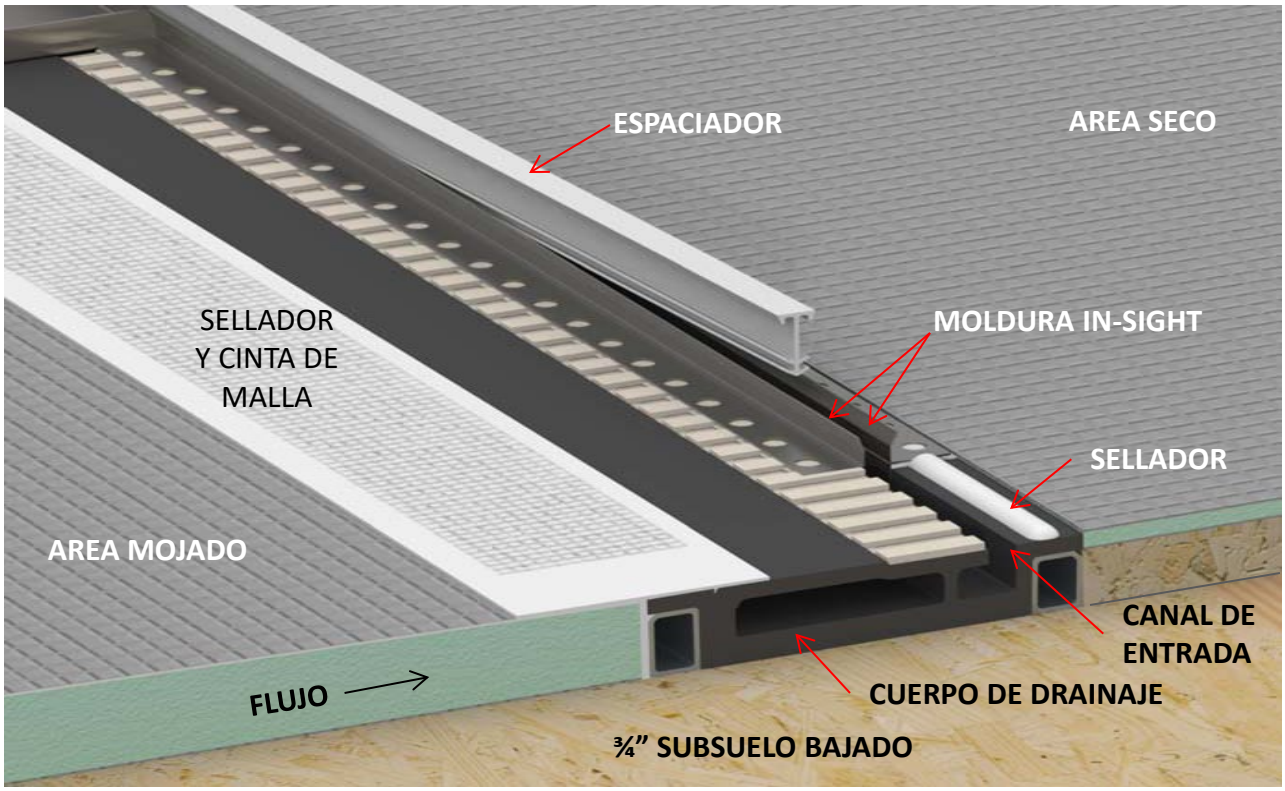

SI el desagüe está instalado en una entrada, se deben usar las molduras In-Sight. Se requiere que se coloque un cerramiento de vidrio o un pequeño bordillo en la entrada para detener el escape de agua.

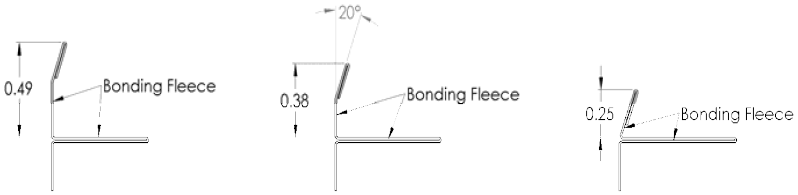

- Utilice la rueda abrasiva para cortar la moldura.
- En el lado húmedo del canal de entrada, use Thinset a lo largo de toda la longitud para unir las piezas de moldura al drenaje. Presione firmemente la moldura en Thinset. Elimine cualquier exceso de Thinset del canal de entrada.
- En el lado seco, aplique una gota continua de sellador de uretano a lo largo de toda la longitud del canal de entrada para pegar la moldura al drenaje. Presione firmemente la moldura en el sellador y ajuste según sea necesario. Las molduras deben correr a lo largo de todo el drenaje de la línea. El cordón continuo de sellador detiene la migración de agua debajo de la loseta lateral seca.
- Antes de que se seque el Thinset y el sellador, inserte el espaciador entre las piezas de la moldura. Esto los espaciará adecuadamente y mantendrá su posición mientras coloca los mosaicos. Una vez que la lechada se haya curado, retire los espaciadores.

***** TENGA EN CUENTA: Es una buena práctica colocar todos los bordes cortados en los extremos exteriores del INNI. Esto permitirá que los bordes de fábrica se unan a tope cuando se utilizan varias piezas de moldura.***

All Rights Rights Reserved © Ebbe America 2020

INNI ACCESSORIES

Visit ebbe-america.com for INN accessories or scan the QR codes

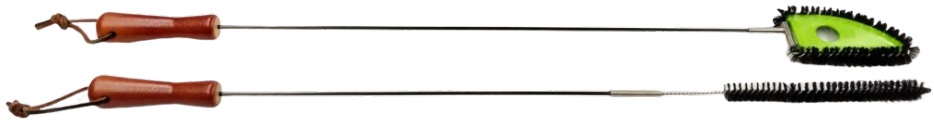

Kit de cepillo de limpieza INNI. Diseñado y fabricado específicamente para limpiar rápidamente todas las superficies interiores del desagüe INNI. Tamaño personalizado para tu INNI.

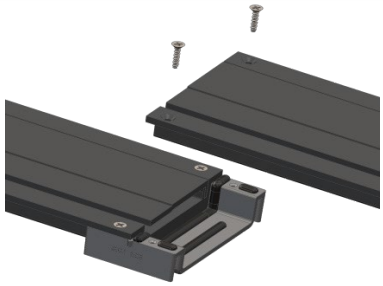

Kit de acoplador de drenaje INNI: conecte varios INNI juntos. Si acopla dos o más INNI, DEBE instalarse una tubería de desagüe adicional. NO SE PUEDEN agregar secciones adicionales del cuerpo de drenaje a los extremos de un INNI de longitud completa porque creará una pendiente negativa y un estancamiento del agua.

Kit de Hot Mop INNI: Adapte el desagüe INNI a una instalación de mopa caliente utilizando el kit de Hot Mop. Este sub-drenaje está hecho de plástico PPS relleno de vidrio y puede soportar el alto calor del alquitrán caliente. El Receptor se instala como un drenaje de sujeción estándar y el INNI está mortarado en la pendiente final.

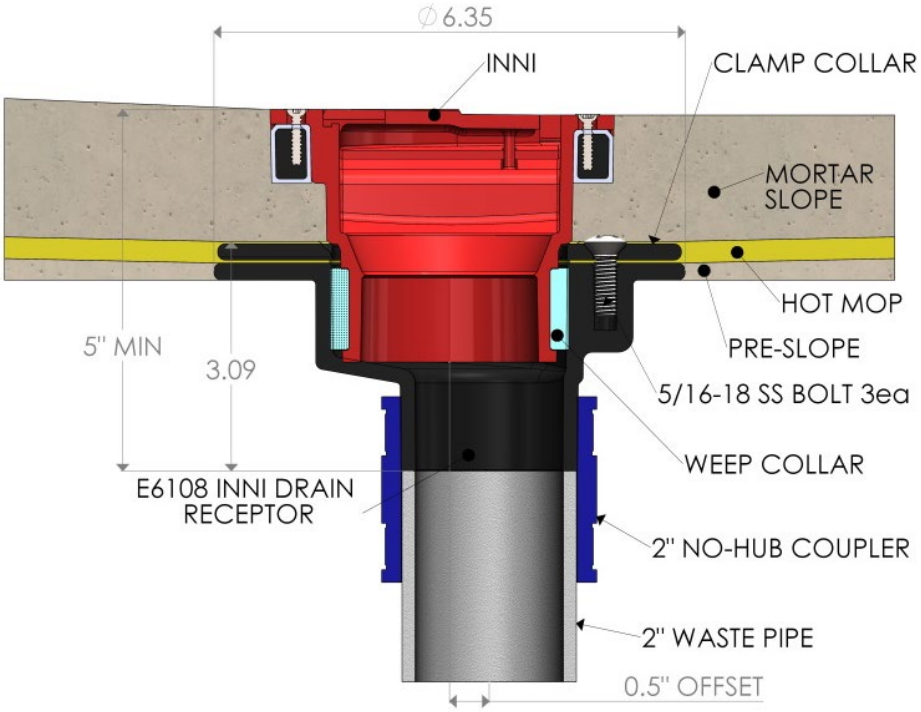

All Rights Rights Reserved © Ebbe America 2020

GUÍA DE CUIDADO Y MANTENIMIENTO DE INNI

Agentes de limpieza recomendados

- Los limpiadores de baño y lejía típicos son seguros de usar.
- Evite los limpiadores demasiado ácidos o básicos.

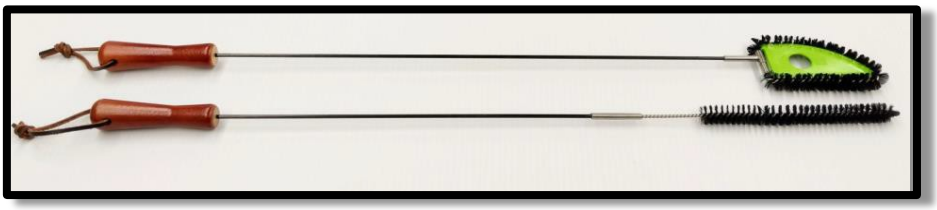

- **Los kits de cepillos se venden por separado.**
- **Para comprar cepillos de limpieza, siga el enlace QR o visite: ebbe-america.com. Cortaremos los pinceles a medida para que se ajusten a su INNI.**

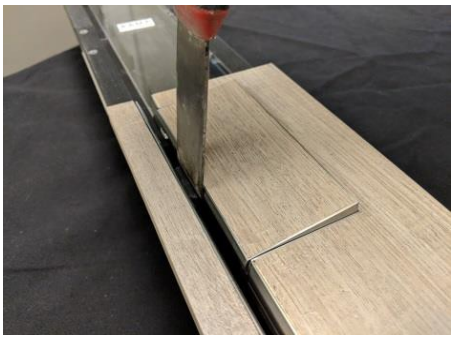

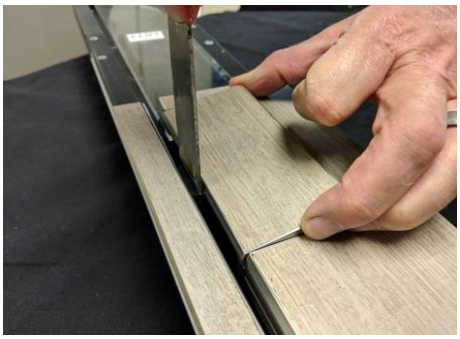

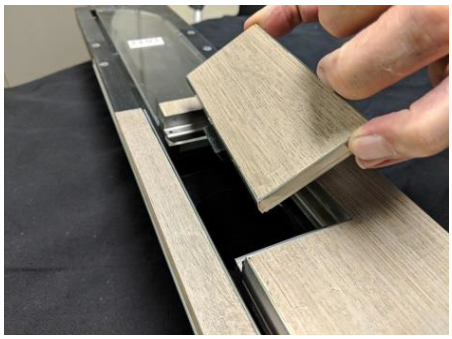

1. Retire la cubierta de acceso presionando la pestaña negra en el centro de la cubierta de acceso con un destornillador, una espátula o una herramienta similar. La cubierta de acceso se abrirá y le permitirá agarrarla y quitarla.

2. Aplique una cantidad suficiente de limpiador en el canal de drenaje desde el lado superior y también en el canal principal a través de la abertura de acceso.

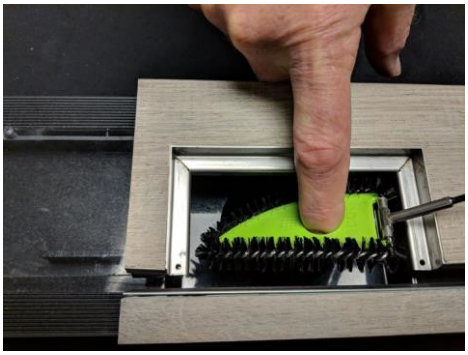

3. Sosteniendo el cepillo en forma de "D" con su dedo, baje el cepillo en la abertura de acceso con el lado recto paralelo al canal de drenaje. Empuje el cepillo hacia adelante en el canal principal y tire hacia adelante y hacia atrás varias veces para limpiar. Si es posible, evite frotar el eje del cepillo en el perímetro inferior del marco de la cubierta de acceso.

Nota: Asegúrese de empujar el cepillo en forma de D hasta el final del canal, moviendo cualquier residuo al canal de drenaje. (Mosaico no mostrado para mayor claridad)

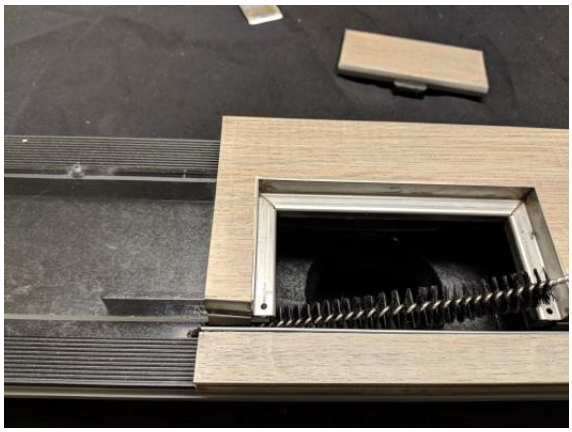

4. Utilice el cepillo redondo para limpiar el canal de drenaje. La parte metálica del cabezal del cepillo se puede formar según sea necesario para acceder al canal de drenaje de manera más eficaz.

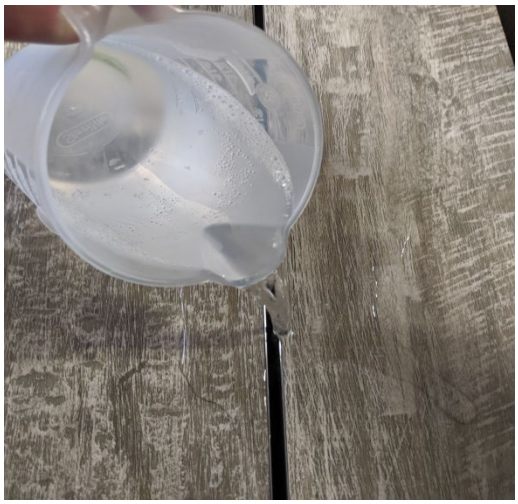

5. Después de cepillar, enjuague el canal de drenaje con varios galones de agua tibia.

6. Antes de volver a instalar la cubierta de acceso, aplique cera o vaselina alrededor del perímetro para ayudar en la extracción futura.

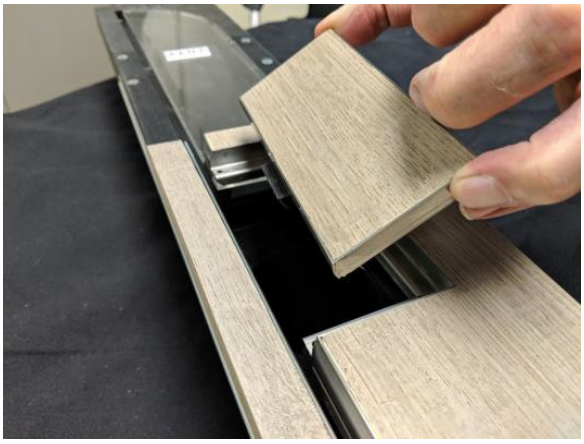

7. Vuelva a instalar la cubierta de acceso inclinando la cubierta hacia abajo hasta el canal de drenaje hasta que los topes de bola atrapen el marco de la cubierta de acceso. Empuje la tapa hacia abajo hasta que quede al ras.

ebbe INNI

Herramientas y suministros necesarios para la instalación

Taladro eléctrico

Sierra circular, sierra ingletadora o sierra para baldosas

Enlace de video de ensamblaje INNI

Al menos 4 oz de cemento ABS

Cinta métrica

Sellador de uretano y pistola de calafateo

Cinta de malla

Thinset modificado con polímero

Cuchillo de uso

Min 3/8 x 3/8 llana

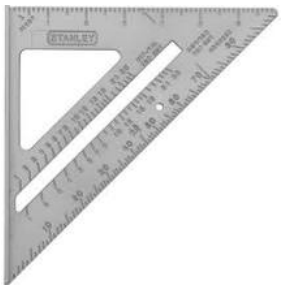

Quadra

Nivel